ﾊﾘｼﾀﾋﾟｰｽﾛｯｸ Z60

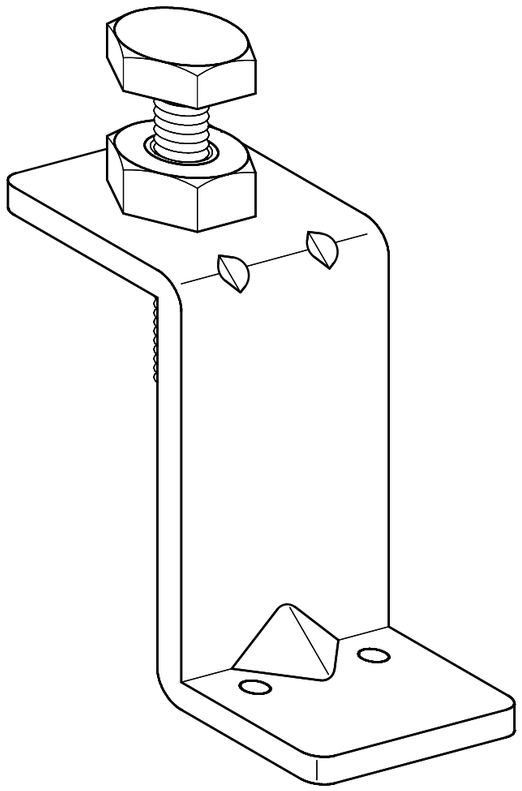

ﾊﾘｼﾀﾋﾟｰｽﾛｯｸ Z40

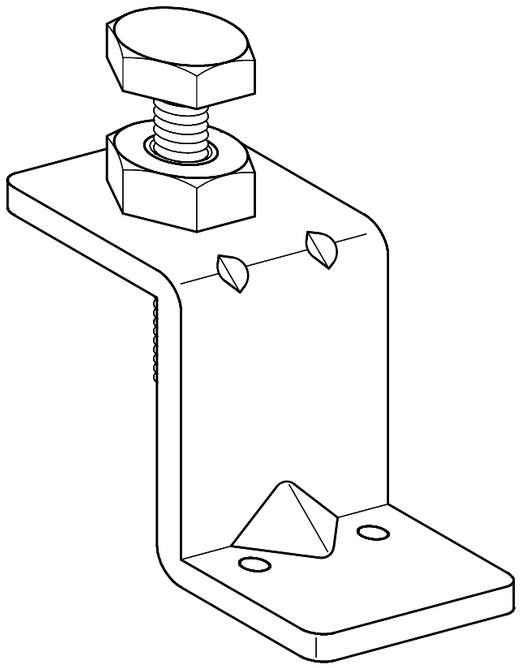

ﾊﾘｼﾀﾋﾟｰｽﾛｯｸ Z20

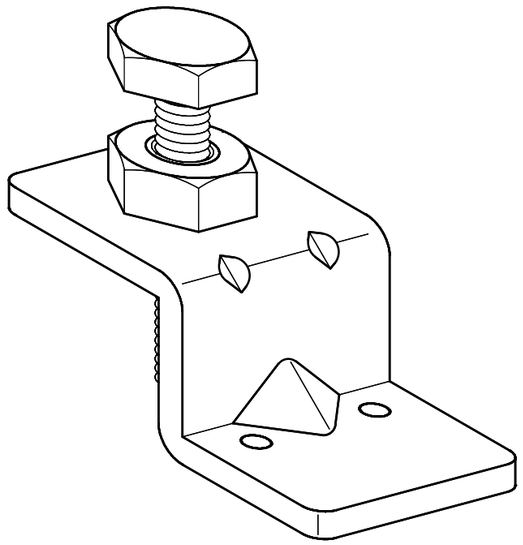

備考	斜視図	製品名 ﾊﾘｼﾀﾋﾟｰｽﾛｯｸ Z20,40,60	SUNYU 株式会社 サンユー	縮尺	A3 s=1/1	図面区分
				作成年月日		HPLZ
				作成者		

【平面図】

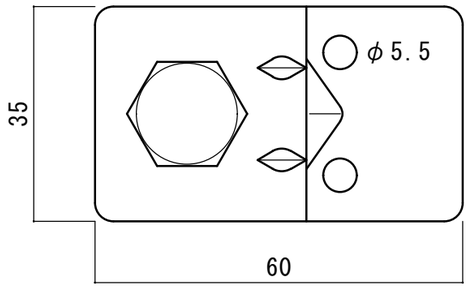

【正面図】

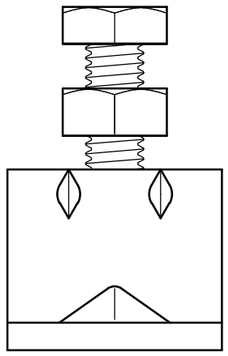

【右側面図】

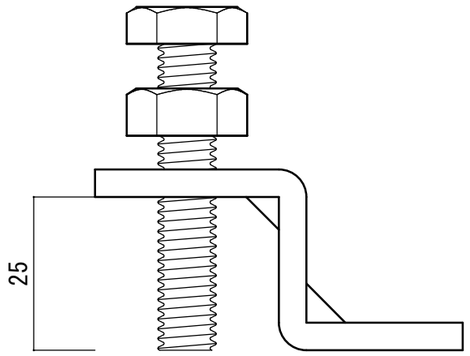

【背面図】

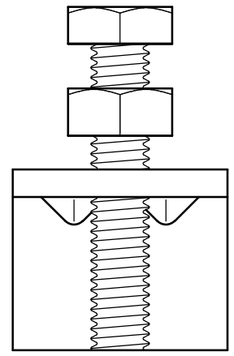

【底面図】

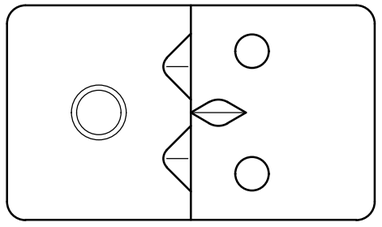

締付ﾎﾞﾙﾄ W3/8 50mm
板厚 4.5mm

備考	5面詳細図	製品名 ﾊﾘｼﾀﾋﾟｰｽﾛｯｸ Z20	SUNYU 株式会社 サンユー	縮尺	A3 s=1/1	図面区分
				作成年月日		HPLZ20
				作成者		

【平面図】

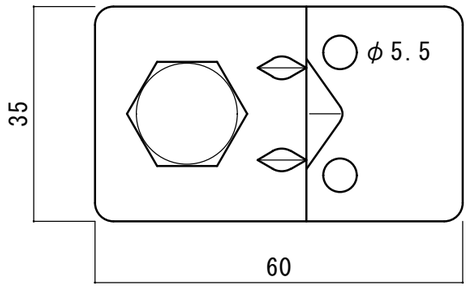

【正面図】

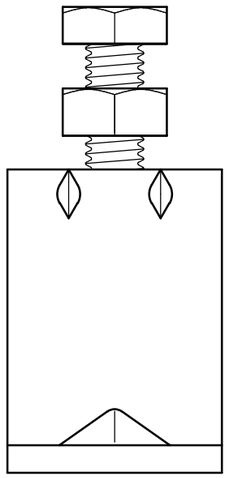

【右側面図】

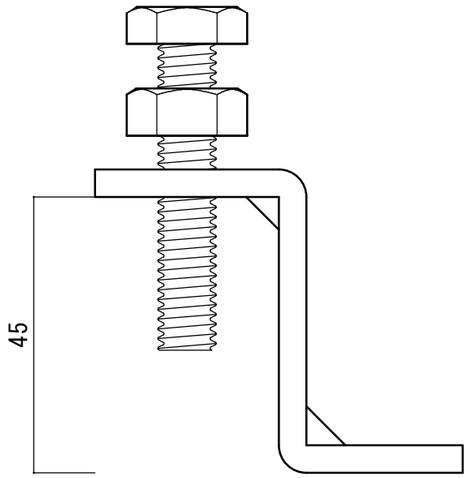

【背面図】

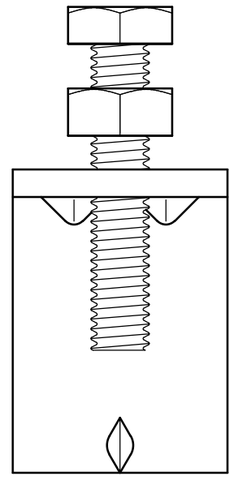

【底面図】

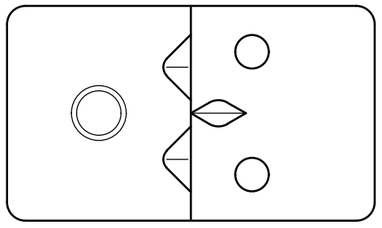

締付ﾎﾞﾙﾄ W3/8 50mm
板厚 4.5mm

備考	5面詳細図	製品名 ﾊﾘｼﾀﾋﾟｰｽﾛｯｸ Z40	SANYU 株式会社 サンユー	縮尺	A3 s=1/1	図面区分
				作成年月日		HPLZ40
				作成者		

【平面図】

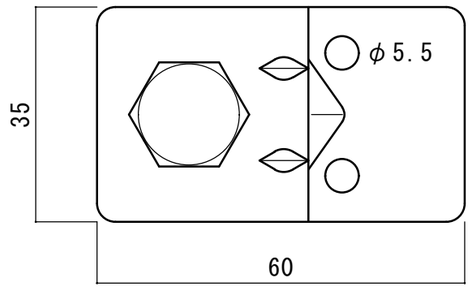

【正面図】

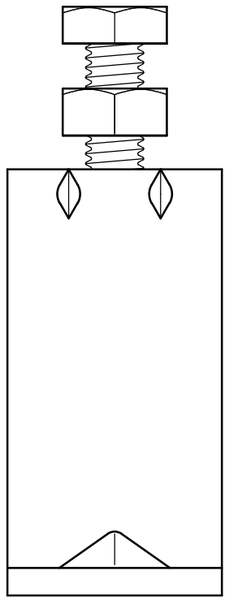

【右側面図】

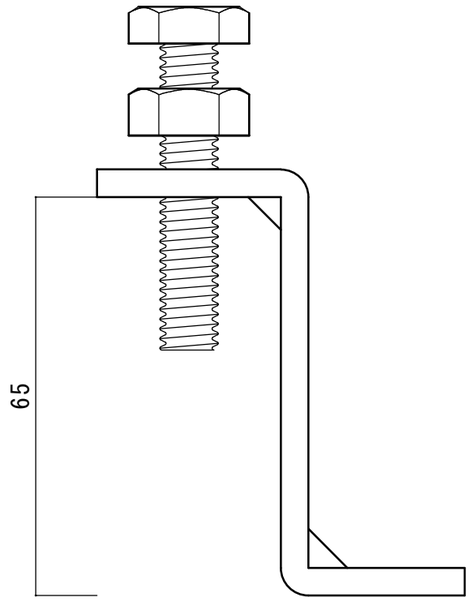

【背面図】

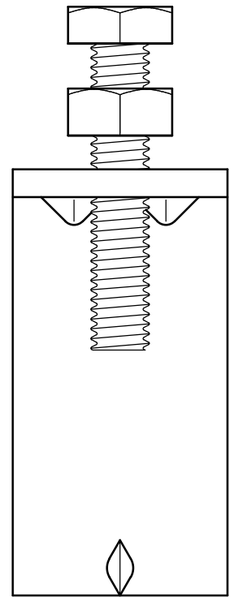

【底面図】

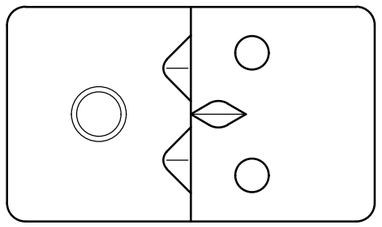

締付ﾎﾞﾙﾄ W3/8 50mm
板厚 4.5mm

備考	5面詳細図	製品名 ﾊﾘｼﾀﾋﾟｰｽﾛｯｸ Z60	SUNYU 株式会社 サンユー	縮尺	A3 s=1/1
				作成年月日	
				作成者	
				図面区分	HPLZ60